TK

TUMAMA KIDS

دليل التثبيت
快速安装指南
Installationsanleitung
Installation guide
Guía de instalación
Guide d'installation
Guida d'installazione
インストールガイド
설치 안내서
Installatie gids
Instrukcja instalacji
Guia de instalação
Руководство по установке
Installationsguide
Kurulum rehberi

Baby Growth accompanied with
curiosity and imagination!

Model: TM18x Series
APR320HYL210-297-X

AR للحصول على إرشادات أكثر تفصيلاً ، يرجى مسح رمز الاستجابة السريعة للتنزيل أو زيارة الموقع الإلكتروني للتنزيل

CN 更详细使用说明书，请扫描二维码下载或访问网址下载。

DE Für detailliertere Anweisungen scannen Sie bitte den QR-Code zum Herunterladen oder besuchen Sie die Website zum Herunterladen.

EN For more detailed instructions, please scan the QR code to download or visit the website to download.

ES Para obtener instrucciones más detalladas, escanee el código QR para descargar o visite el sitio web para descargar.

FR Pour des instructions plus détaillées, veuillez scanner le code QR pour télécharger ou visiter le site Web pour télécharger.

IT Per istruzioni più dettagliate, eseguire la scansione del codice QR per il download o visitare il sito Web per il download.

JA 使用のための詳細な指示、QRコードをスキャンしてダウンロードするか、Webサイトにアクセスしてダウンロードしてください。

KO 자세한 지침은 QR 코드를 스캔하여 다운로드하거나 웹 사이트를 방문하여 다운로드하십시오.

NL Voor meer gedetailleerde instructies, Neem scan de QR-code te downloaden of ga naar de website te downloaden.

PL Aby uzyskać bardziej szczegółowe instrukcje, zeskanuj kod QR, aby pobrać lub odwiedź witrynę internetową, aby pobrać.

PT Para obter instruções mais detalhadas, leia o código QR para fazer o download ou visite o site para fazer o download.

RU Для получения более подробных инструкций отсканируйте QR-код для загрузки или посетите веб-сайт для загрузки.

SE För mer detaljerade instruktioner, skanna QR-koden för att ladda ner eller besök webbplatsen för att ladda ner.

TR Daha ayrıntılı talimatlar için, lütfen indirmek için QR kodunu tarayın veya indirmek için web sitesini ziyaret edin.

Download Site

https://tumama-kids.oss-accelerate.aliyuncs.com/TM18x.pdf

Shall you have any problem or suggestion, please feel free to contact customer support. We'd like to hear your voice!

Support@tumama-kids.com

Tumama-Kids.com Tumamakids Tumamakids

(C)Tumama Kids Care (ShenZhen) Company Limited
All Rights Reserved

Accessories/安装配件

Battery installation/电池安装

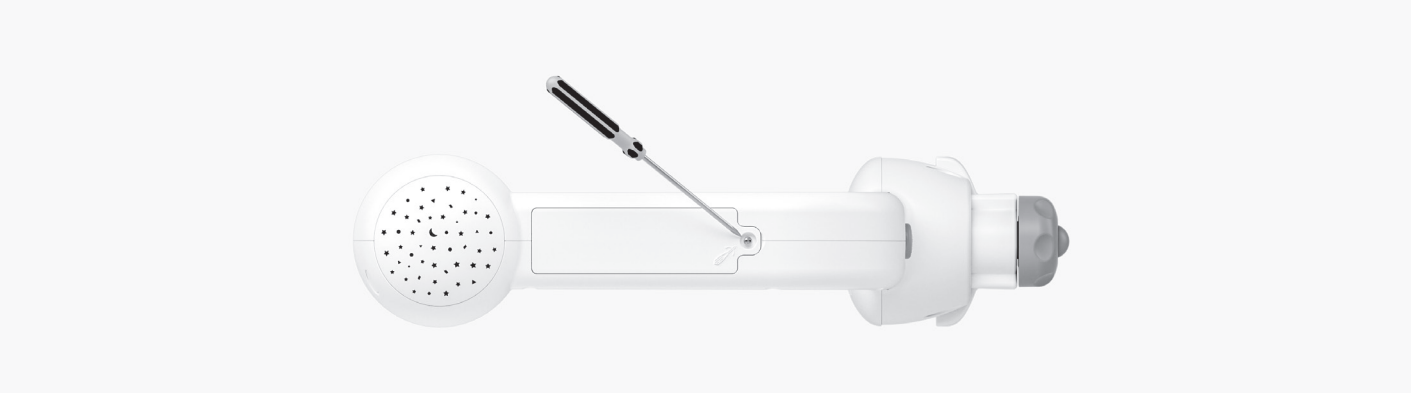

Installation methods/安装方式

Well install result /安装后示意图

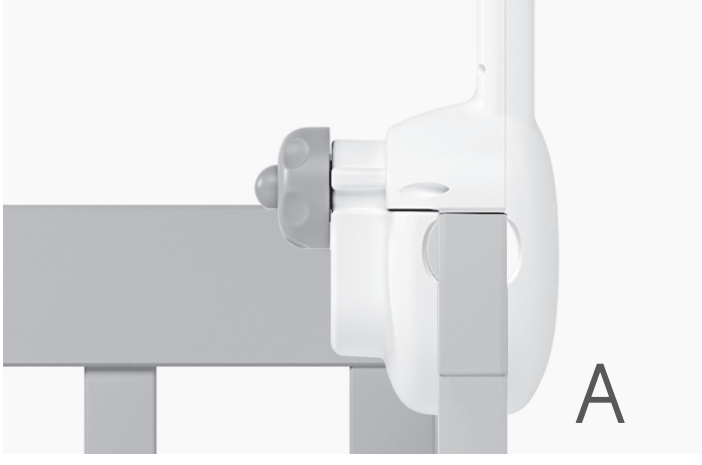

Battery installation / 电池安装

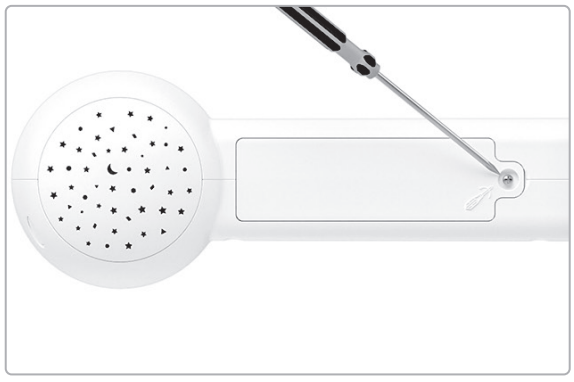

1.5V “AA”*4

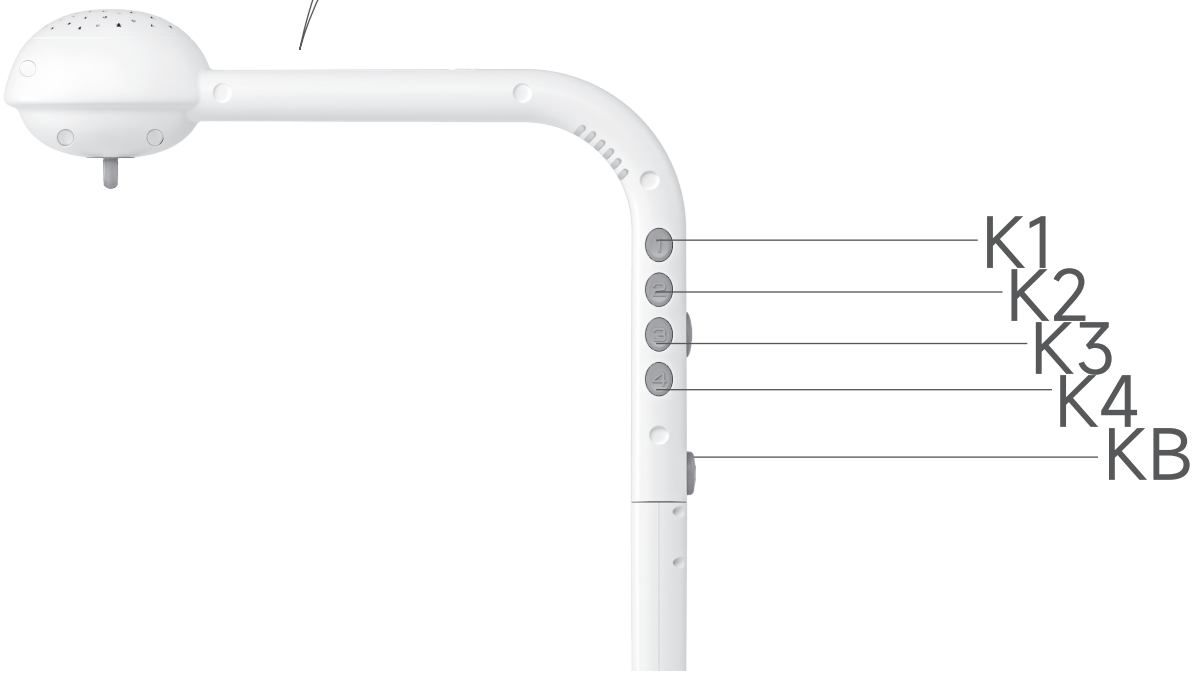

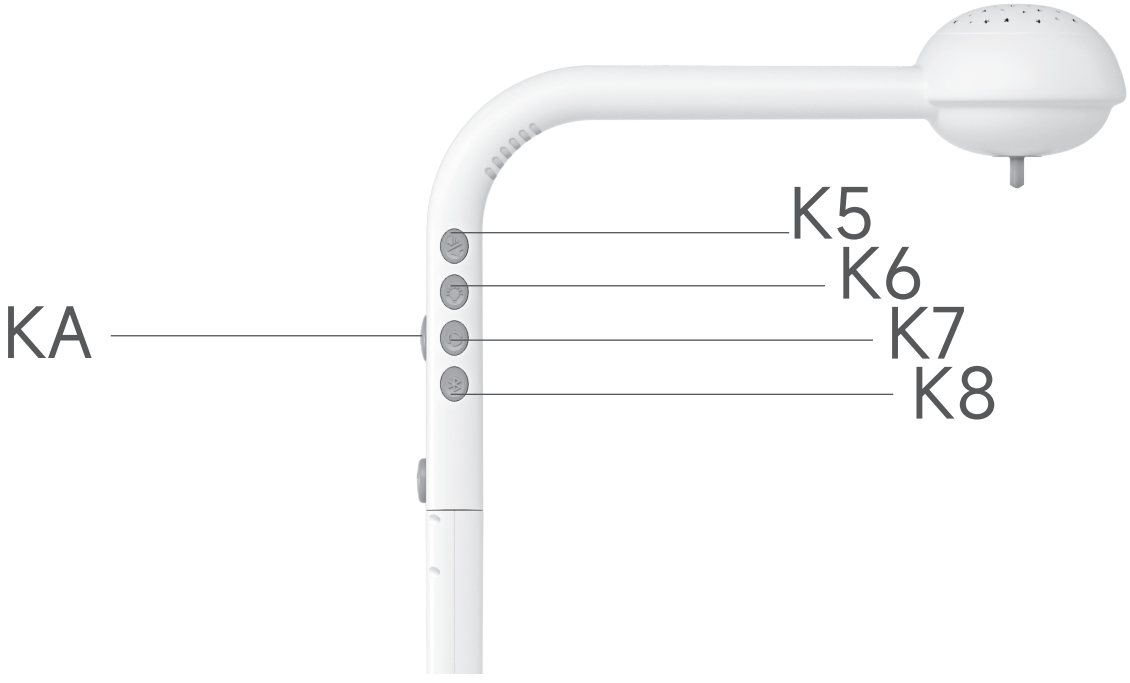

Accessories installation / 挂件安装

TM186

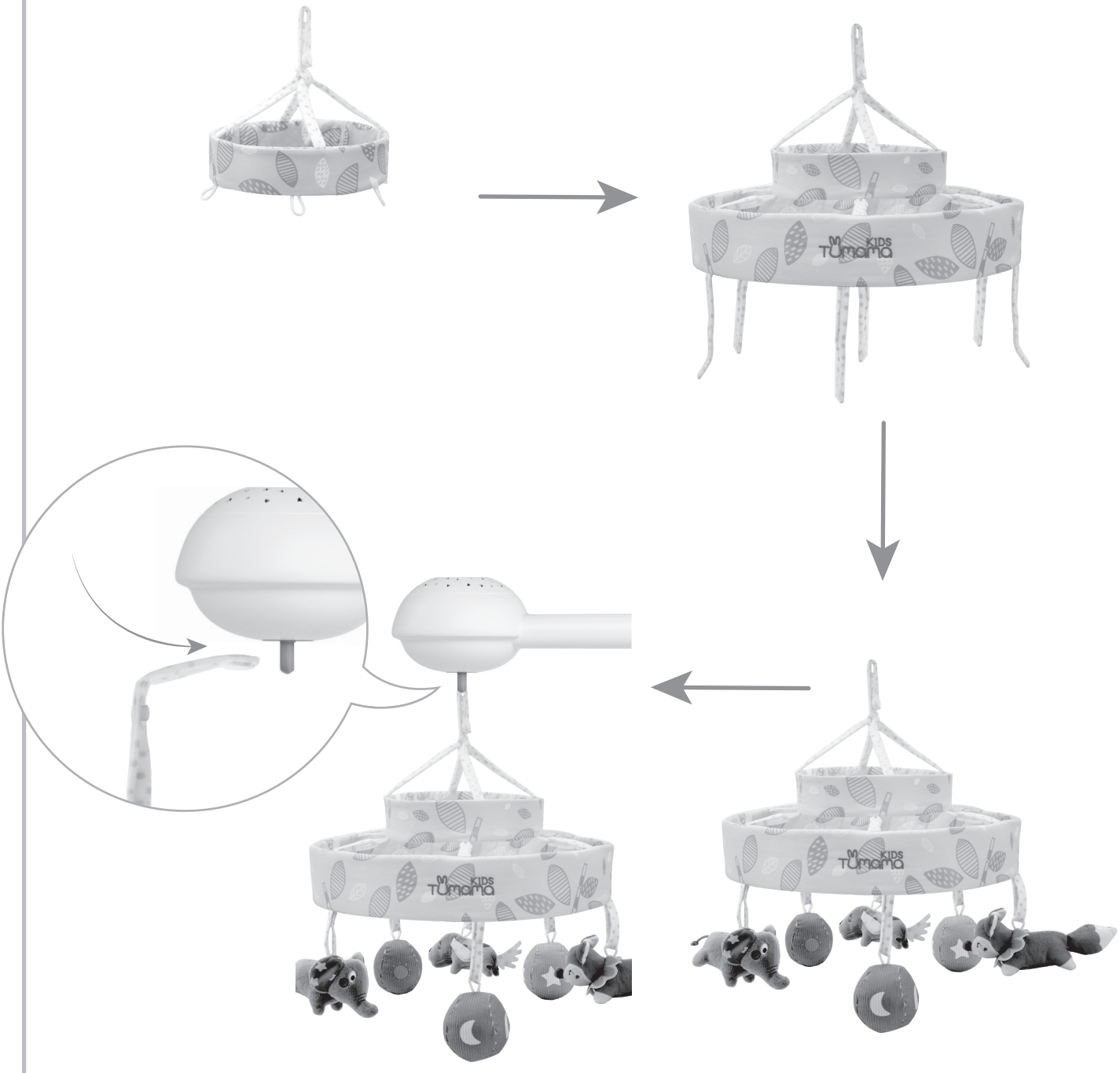

TM187

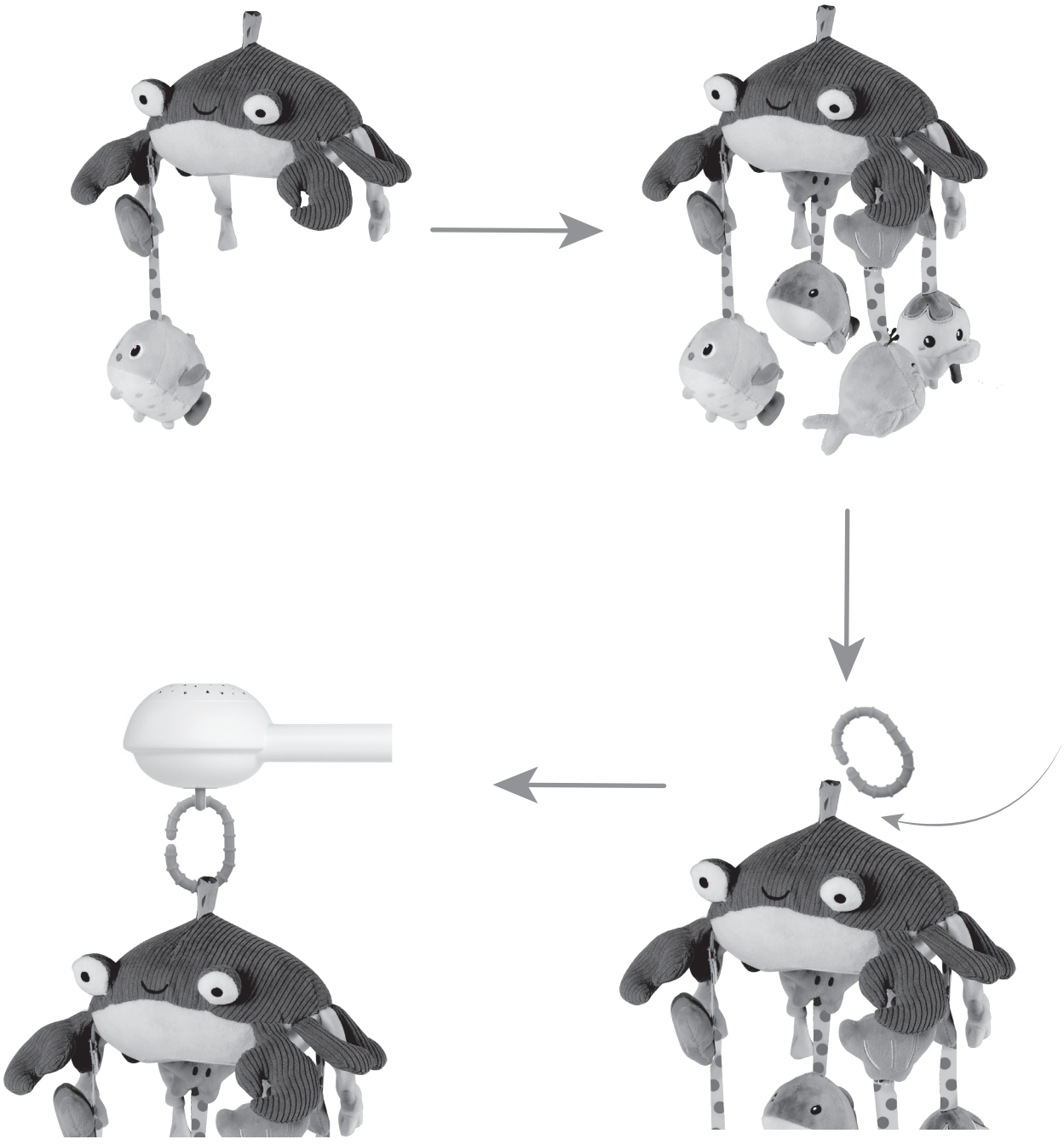

TM188

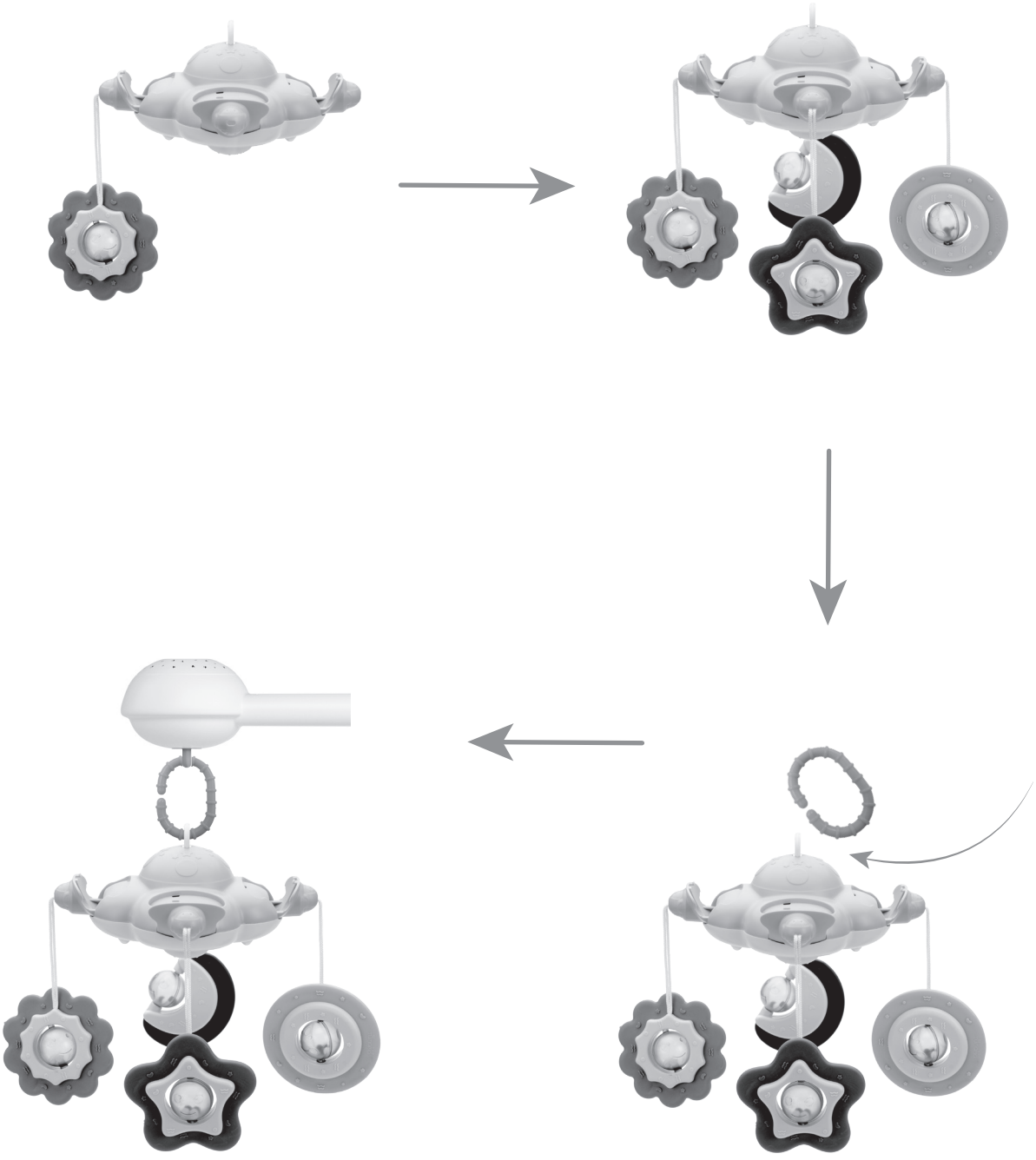

English

Turn on, Turn off (Button KA)

Music Setting(Button K1, Button K2, Button K3, Button K4)

Button K1: Music Mode 1
Button K2: Music Mode 2
Button K3: Music Mode 3
Button K4: Music Mode 4
Short Press: Next
Long Press: Pause

Volume Setting (Button K5)

Cycle Modes

Mode 1: Volume 100%
Mode 2: Volume 80% (Default)
Mode 3: Volume 60%
Mode 4: Volume 40%
Mode 5: Mute
Long Press: Mute

Light Setting (Button K6)

Cycle Modes

Mode 1: Colorful & Slow (Default)
Mode 2: Turn Off
Mode 3: Colorful & Slow
Mode 4: Colorful & Fast
Mode 5: Red
Mode 6: Red, Blue, Green
Mode 7: Red, Blue
Mode 8: Blue
Mode 9: Blue, Green
Mode 10: Green
Mode 11: Red, Green
Long Press: Turn Off

Rotation Setting (Button K7)

On, Off

Bluetooth Setting (Button K8)

Support Devices: Notebooks, Mobile Phones, Tablets, etc.

Pairing

Press button K8 to enter into pairing mode.
Use the device to search this product and connect.
Search Name: T.K. Crib Mobile

Paired Successfully

When the device playing music, this product acts as a speaker.
Button K1 - Button K4: Unavailable
Button K5 - Button K8: Available
Button K8: Disconnect

Pairing Failed

Pairing failed twice or not connected for more than 1 minute, automatically exit the pairing mode.

Notes:

1. In order to protect the hearing development of baby, the decibel of sound is intentionally locked.
2. The product does not support mobile phone calls and call speakers, only support audio play.
3. The product does not support connect two devices at the same time.

The Upper Part is Connected to the Lower Part (Button KB)

Power Saving & Turn Off Automatically

If no operation within 5 minutes, it will enter into sleep mode automatically, press any key to active.
If no operation within 25 minutes, it will turn off automatically.

WARNING

- From birth to 5 months.
- The toy is intended to be assembled by adult.

- To be used under the direct supervision of an adult.
- Possible entanglement injury. Keep out of baby’s reach. Remove mobile from crib or playpen when baby begins to push up on hands and knees.
- Attach this toy out of the reach of the child. To prevent possible injury by entanglement, remove this toy when the child starts trying to get up on its hands and knees in a crawling position.
- Remove the cord loop before giving the rattle toys to a child - finger injury hazard.
- A crib mobile is intended for visual stimulation and is not intended to be grasped by the child.
- If attached to the crib or playpen, remove when baby begins to push up on hands and knees. If so designed, mount on wall or ceiling clearly out of a standing baby's reach.
- If mounted on a wall or ceiling, install the mobile clearly out of a standing baby's reach.
- Always attach all provided fasteners

(strings, straps, clamps, etc.) tightly to a crib or playpen according to the instructions. Check frequently.

- Do not add additional strings or straps to attach to a crib or playpen.
- Keep away from ignition sources.

Battery notices

1. The musical toy uses 4 AA / LR06 / AM3 1.5V non-rechargeable batteries.
2. The battery should be taken out and loaded in accordance with the polarity and voltage signs on the toy battery box. The battery should not be short circuited.
3. Non-rechargeable batteries cannot be charged.
4. Do not mix old and new batteries.
5. Do not mix alkaline, standard (carbon-zinc), or re-chargeable (nickel-cadmium) batteries.
6. The used battery should be taken out of the toy. If it is not used for a long time, please take out the battery in the toy.
7. The power terminals must not be short-circuited.

8.Cannot connect to more than there commended number of power supplies.

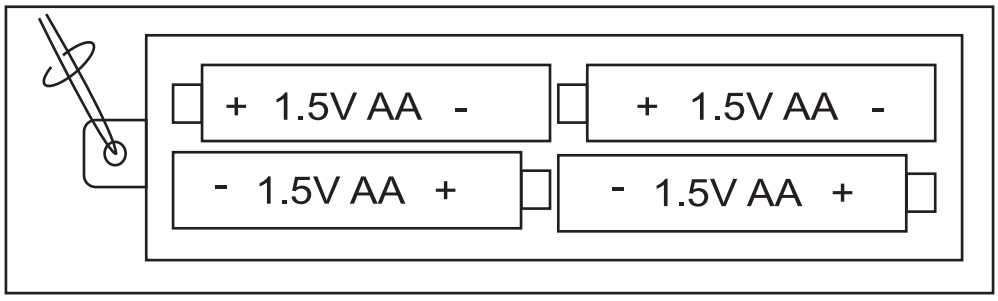

Powered by 4 x AA batteries (Not included in the package)

中文简体

开机、关机（按键KA）

音乐模式（按键K1、按键K2、按键K3、按键K4）

按键K1：音乐模式1
按键K2：音乐模式2
按键K3：音乐模式3
按键K4：音乐模式4
短按：下一首
长按：暂停

音量设置（按键K5）

5个模式循环

模式1：音量100%
模式2：音量80%（开机默认）
模式3：音量60%
模式4：音量40%
模式5：静音
长按：静音

灯光设置（按键K6）

11个模式循环：

模式1：多彩慢速呼吸灯（开机默认）
模式2：关灯
模式3：多彩慢速呼吸灯
模式4：多彩快速呼吸灯
模式5：红色
模式6：红色、蓝色、绿色
模式7：红色、蓝色
模式8：蓝色
模式9：蓝色、绿色
模式10：绿色
模式11：红色、绿色
长按：关灯

旋转设置（按键K7）

开启，关闭

蓝牙设置（按键K8）

支持设备：笔记本、手机、平板电脑等。

配对

按键K8进入配对模式；
使用设备搜索本产品并连接；
搜索名称：**T.K. Crib Mobile**

配对成功

设备播放音乐时，本产品作为扬声器。
按键K1-按键K4：不可用
按键K5-按键K8：可用
按键K8：断开连接

配对失败

连续两次配对失败，超1分钟未连接，自动退出配对模式。

注：

1、受限于保护婴儿听觉发育，本产品声音故意锁定声音分贝。
2、本产品不支持移动拨打和接听电话，仅支持音频播放。
3、本产品不支持同时连接两个设备。

上部分与下部分连接（按键KB）

节电&自动关机

如果5分钟没有任何操作，自动进入休眠模式，按任意键激活。

如果25分钟没有任何操作，自动关机。

警告

- 当婴儿开始用手或膝支撑站立时，如果不移去玩具，可能发生缠结或勒死的伤害！
- 包装部分不是玩具，请勿让儿童拿去玩耍以免发生危险！
- 必须由成年人拆开包装，并由成年人组装及监护下使用！
- 请勿让儿童玩耍解体，破损，变形的玩具，以免造成误吞，窒息等伤害事故！
- 电池的安装及更换仅供成人操作。
- 切勿近火！

玩具安装指导说明：

- 童床悬挂玩具不是给儿童握在手中的；
- 假如悬挂玩具连接在童床或游戏围栏上，当婴儿开始用手和膝盖撑着站立起来时，应移开；
- 假如安装在墙或天花板上，悬挂玩具的安装应使能站立的婴儿明显不能触及；
- 按说明书要求，应将提供的紧固件（绳、带、夹具等）牢固地连接在童床

或游戏围栏上，并经常检查；

- 不应将其他的绳或带连接在童床或游戏围栏上。

电池安装方法：

1. 确定已关闭玩具的电源；
2. 在玩具上找到电池室，用螺丝刀把螺丝拧松；
3. 按照电池室内的指示，床铃装入4个新1.5V“AA”电池(建议使用新的碱性电池以便发挥产品的最佳性能)；
4. 重新盖上电池盖并拧紧螺丝。

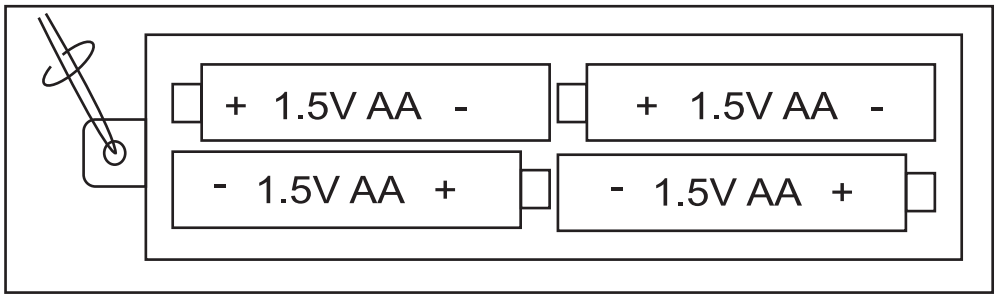

床铃使用4节1.5V“AA“电池
（不包含在内）

有害物质声明

根据《电子电气有害物质限制使用管理办法》，以下列出了本产品中有害物质或元素的名称及含量。

产品中有害物质的名称及含量

部件名称	有害物质					
	铅（Pb）	汞（Hg）	镉（Cd）	六价铬（CR（VI））	多溴联苯（PBB）	多溴二苯醚（PBDE）
塑胶件	○	○	○	○	○	○
电路板组件	×	○	○	○	○	○
五金件	×	○	○	○	○	○
布、绳等附件	○	○	○	○	○	○

本表格依据SJ/T 11364 的规定编制。

○：表示该有害物质在该物件所有材料中的含量均在GB/T 26572规定的限量要求以下。

×：表示该有害物质至少在该部件的某一均质材料中的含量超出GB/T 26572 规定的限量要求。但上表中，标有“×”的所有部件都符合欧盟RoHS法规“欧洲议会和欧盟理事会2003年1月27日关于电子电气设备中限制使用某些有毒有害物质的2002/95/EC号指令”。

注：环保使用期限的参考标取决于产品正常工作的温度和湿度等条件。