TK

TUMAMA KIDS

دليل التثبيت
快速安装指南
Installationsanleitung
Installation guide
Guía de instalación
Guide d'installation
Guida d'installazione
インストールガイド
설치 안내서
Installatie gids
Instrukcja instalacji
Guia de instalação
Руководство по установке
Installationsguide
Kurulum rehberi

Model: TM17x(-B) Series
AUG301HYL74-105-X

AR للحصول على إرشادات أكثر تفصيلاً ، يرجى مسح رمز الاستجابة السريعة للتنزيل أو زيارة الموقع الإلكتروني للتنزيل

CN 更详细使用说明书，请扫描二维码下载或访问网址下载。

DE Für detailliertere Anweisungen scannen Sie bitte den QR-Code zum Herunterladen oder besuchen Sie die Website zum Herunterladen.

EN For more detailed instructions, please scan the QR code to download or visit the website to download.

ES Para obtener instrucciones más detalladas, escanee el código QR para descargar o visite el sitio web para descargar.

FR Pour des instructions plus détaillées, veuillez scanner le code QR pour télécharger ou visiter le site Web pour télécharger.

IT Per istruzioni più dettagliate, eseguire la scansione del codice QR per il download o visitare il sito Web per il download.

JA 使用のための詳細な指示、QRコードをスキャンしてダウンロードするか、Webサイトにアクセスしてダウンロードしてください。

KO 자세한 지침은 QR 코드를 스캔하여 다운로드하거나 웹 사이트를 방문하여 다운로드하십시오.

NL Voor meer gedetailleerde instructies, Neem scan de QR-code te downloaden of ga naar de website te downloaden.

PL Aby uzyskać bardziej szczegółowe instrukcje, zeskanuj kod QR, aby pobrać lub odwiedź witrynę internetową, aby pobrać.

PT Para obter instruções mais detalhadas, leia o código QR para fazer o download ou visite o site para fazer o download.

RU Для получения более подробных инструкций отсканируйте QR-код для загрузки или посетите веб-сайт для загрузки.

SE För mer detaljerade instruktioner, skanna QR-koden för att ladda ner eller besök webbplatsen för att ladda ner.

TR Daha ayrıntılı talimatlar için, lütfen indirmek için QR kodunu tarayın veya indirmek için web sitesini ziyaret edin.

Download Site

https://tumama-kids.oss-accelerate.aliyuncs.com/TM17X.pdf

Accessories/安装配件

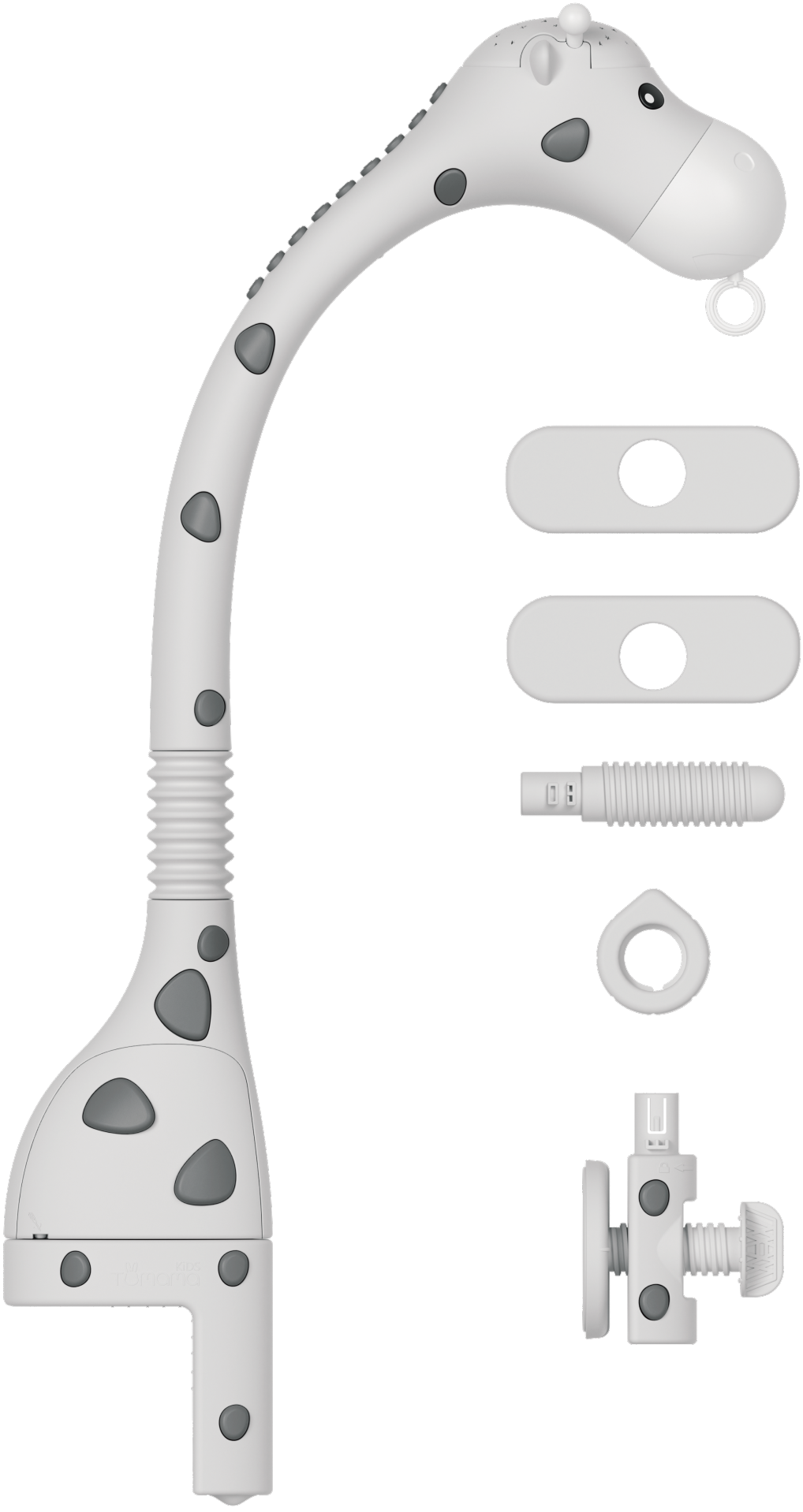

Optional Accessories(LB4) / 可选配件(LB4)

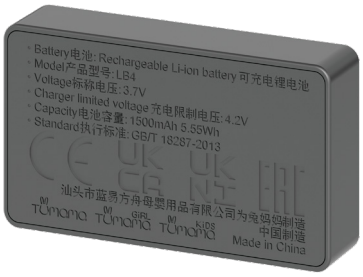

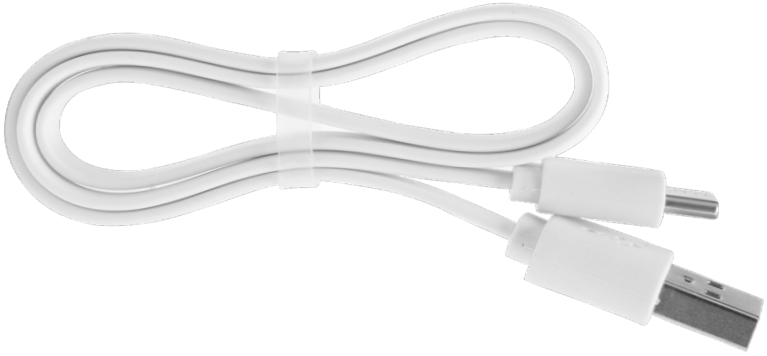

Optional Accessories(Remote Control)
可选配件(遥控器)

Applicable crib/支持床型

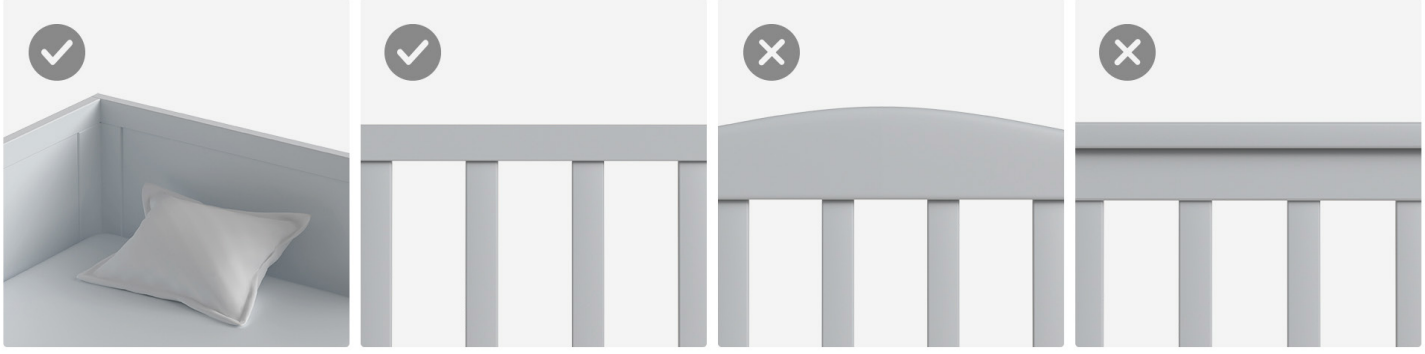

Battery installation / 电池安装

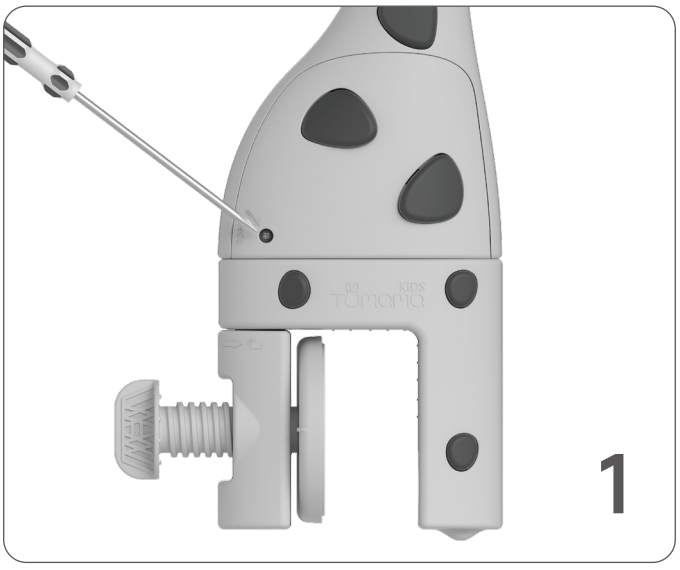

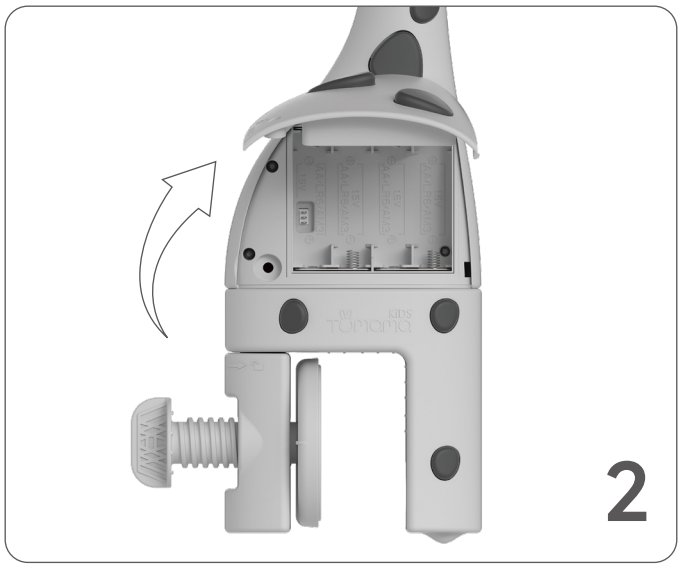

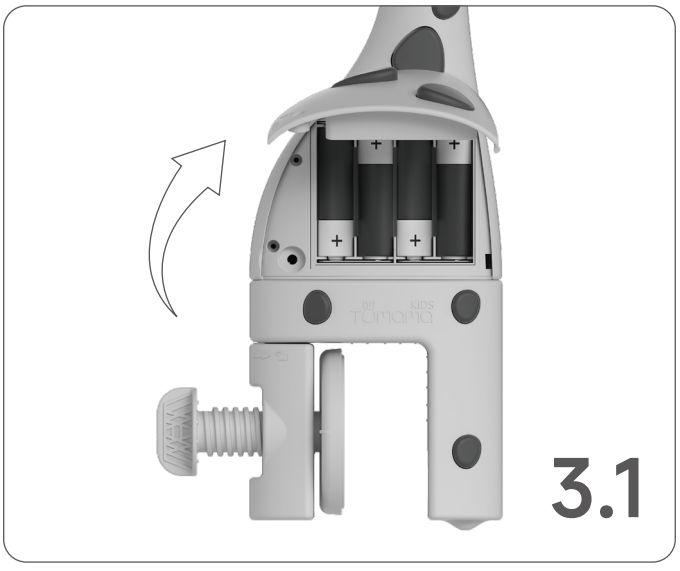

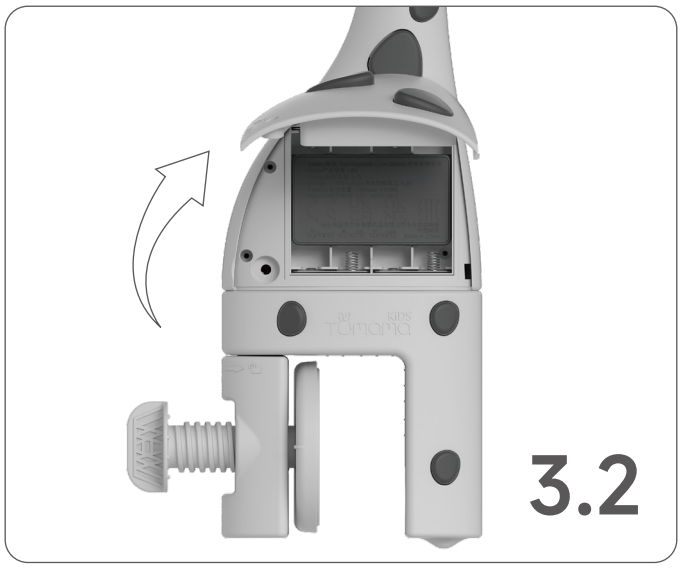

Install AA/LR06/AM3
X 4 Battery
安装4节5号电池

Install optional accessories(LB4)
安装可选配件(LB4)

Three methods of installation
三种安装方式

A.

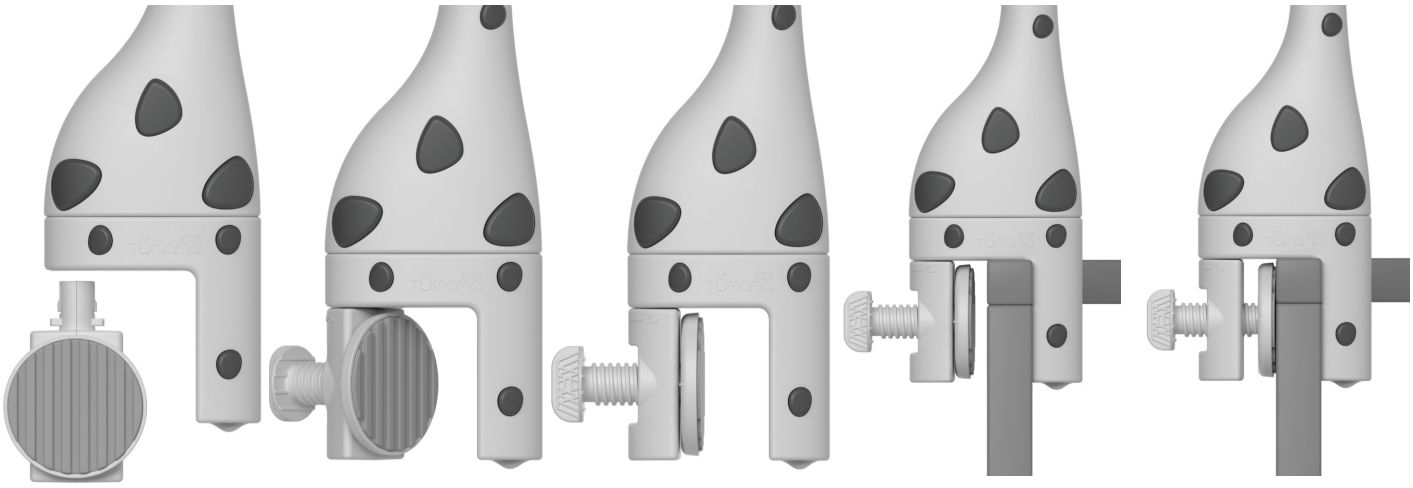

B.

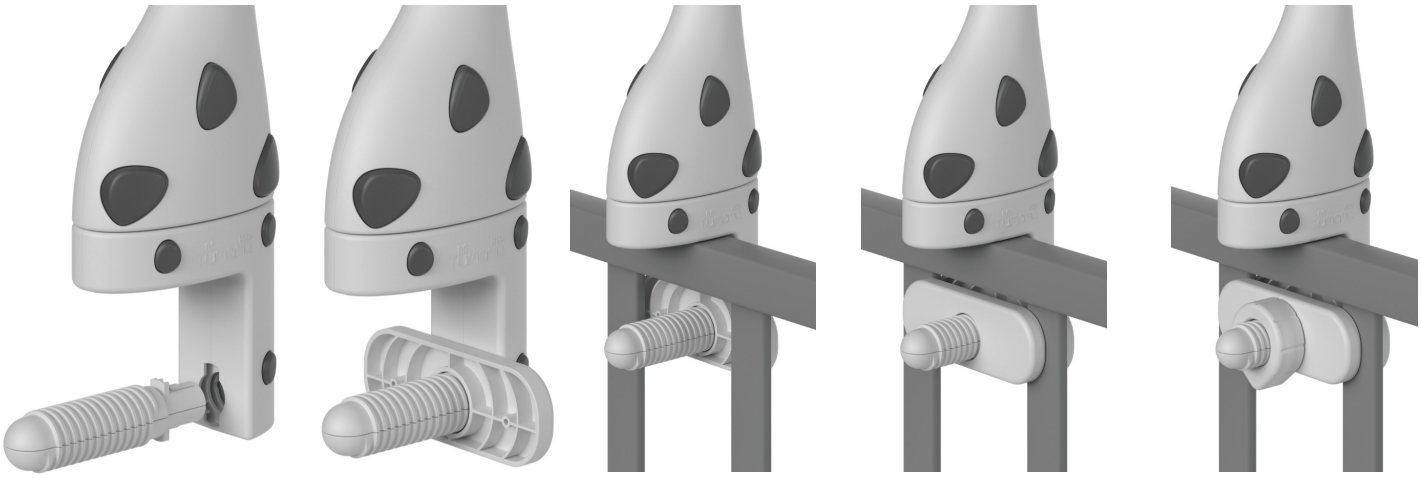

C.

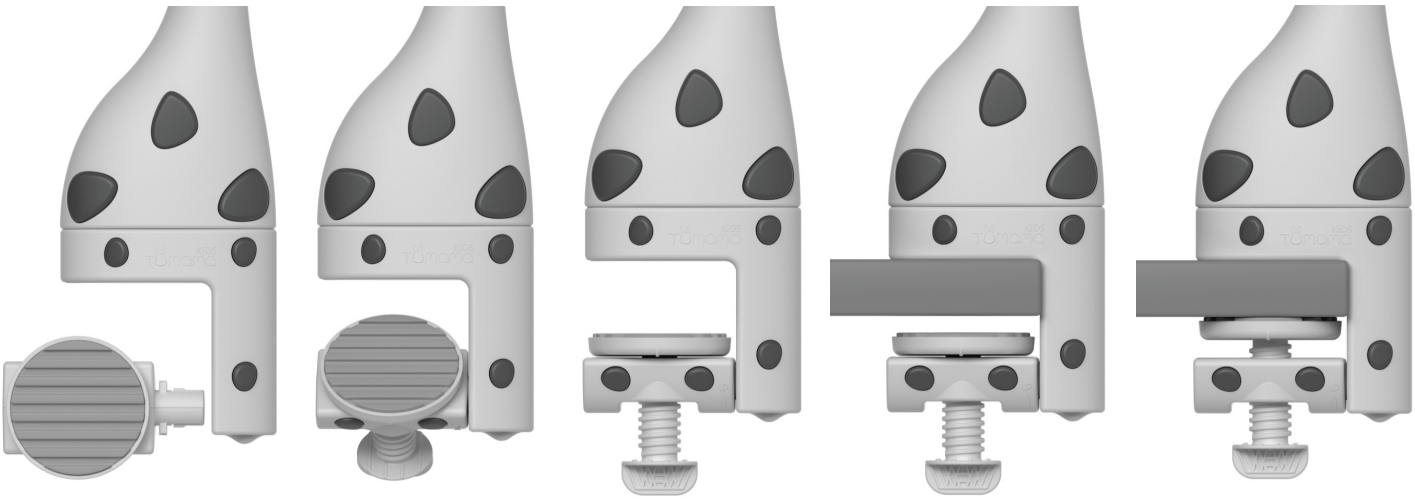

Two methods of installation / 两种安装方式

A.

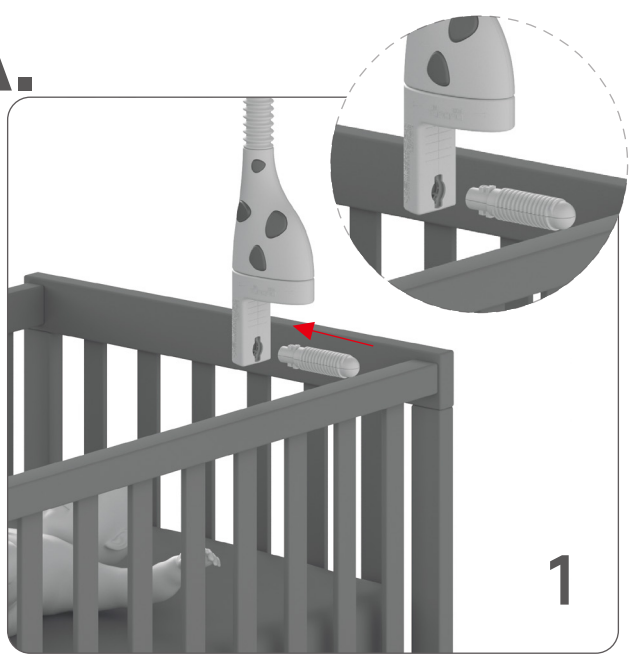

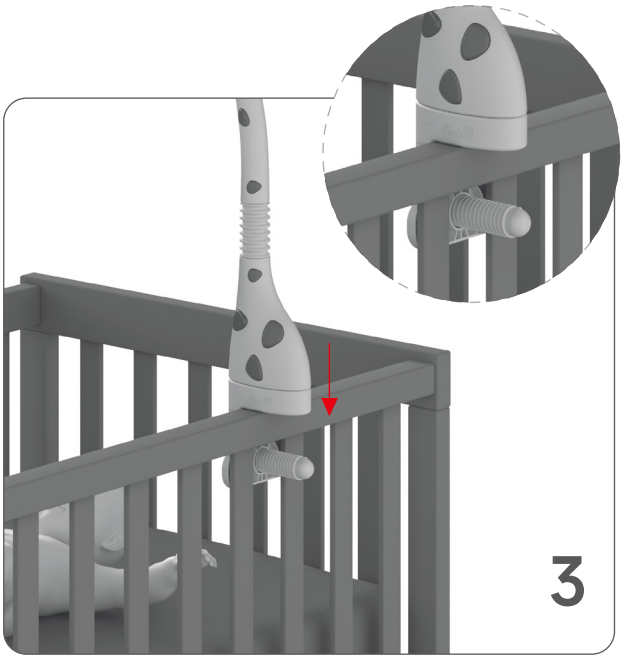

B.

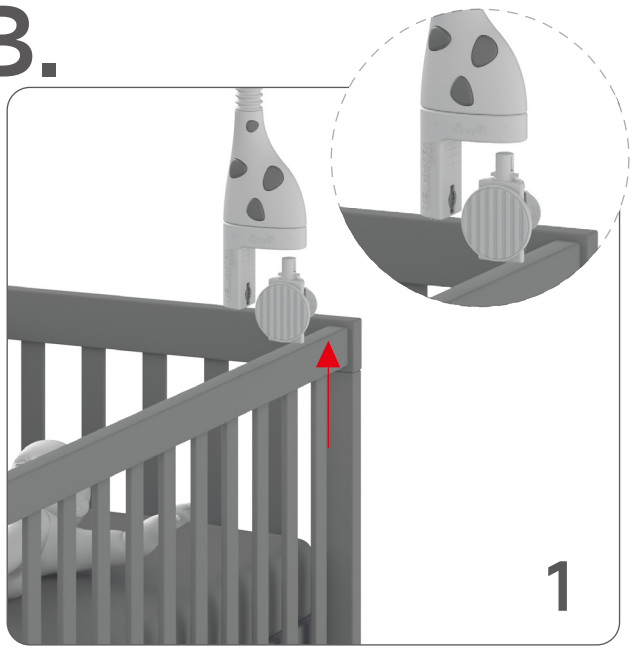

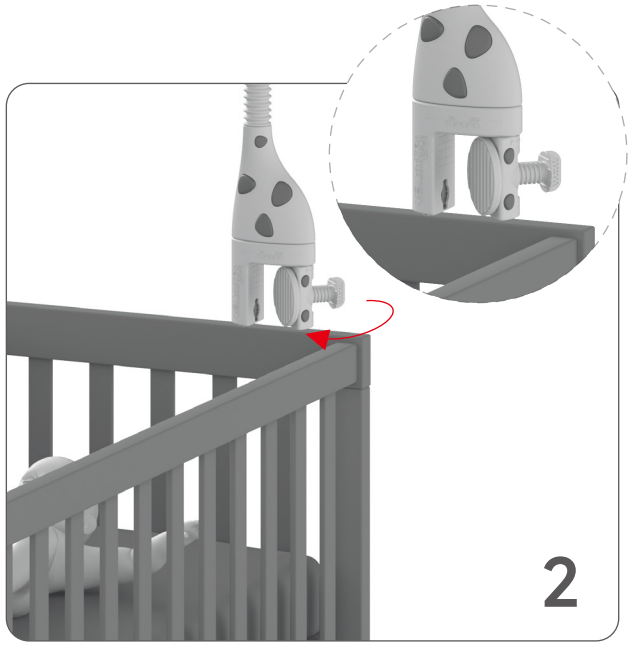

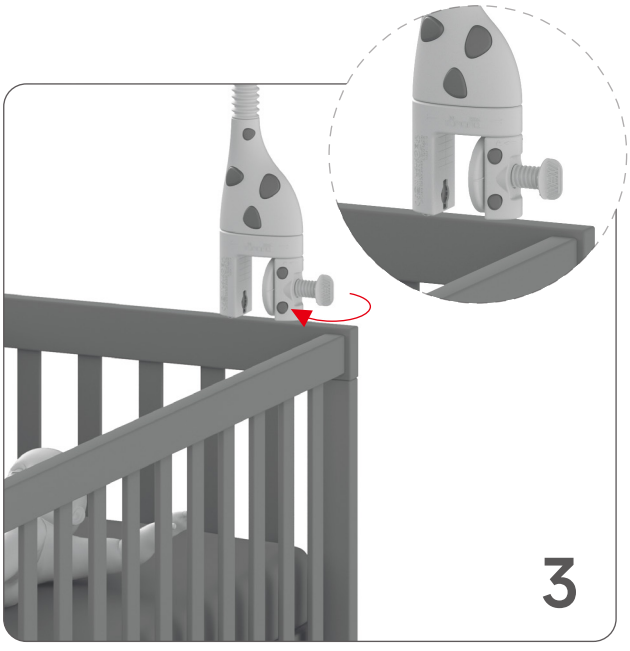

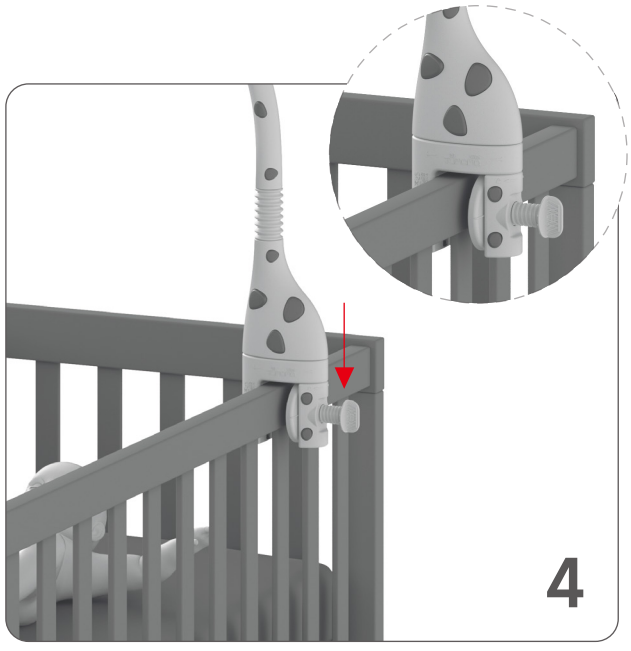

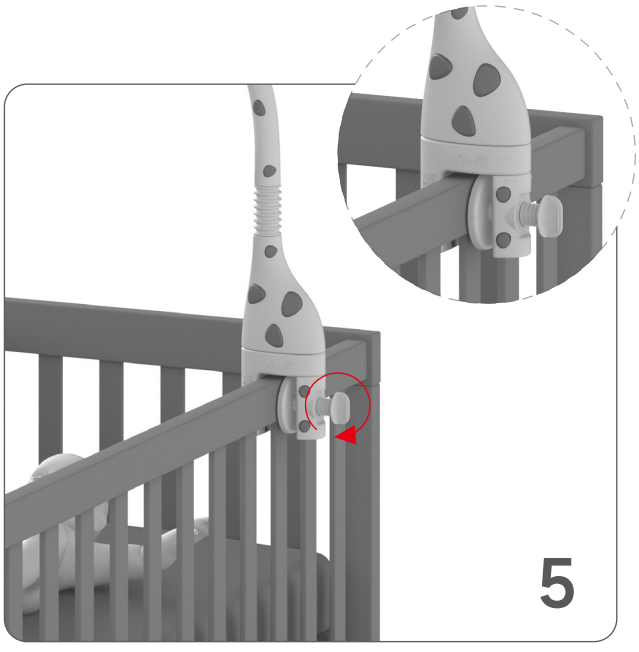

Accessories installation / 挂件安装

TM174
TM174-B
TM176
TM176-B

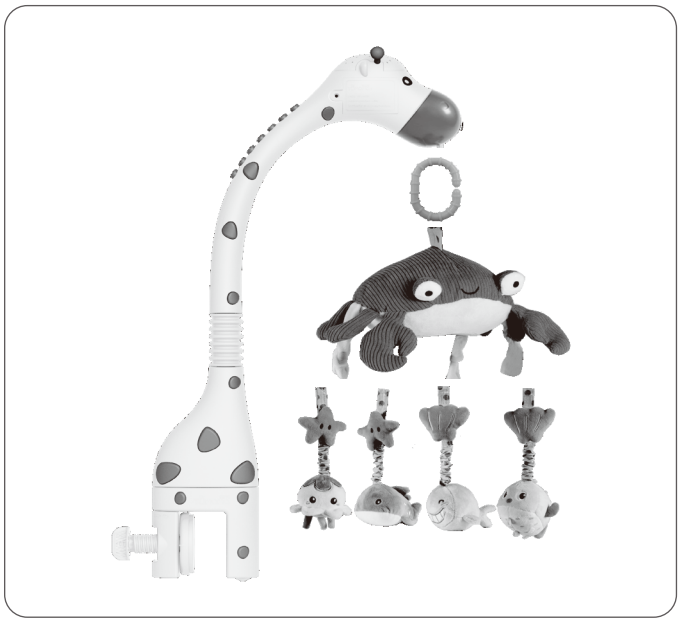

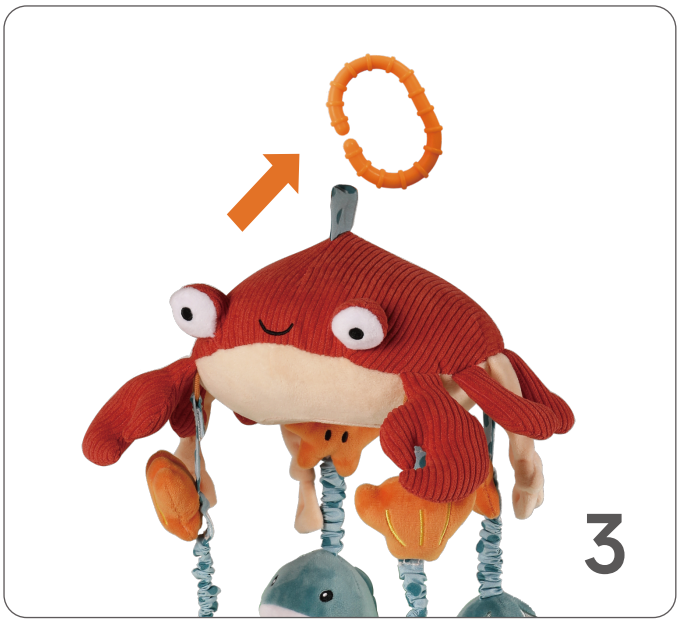

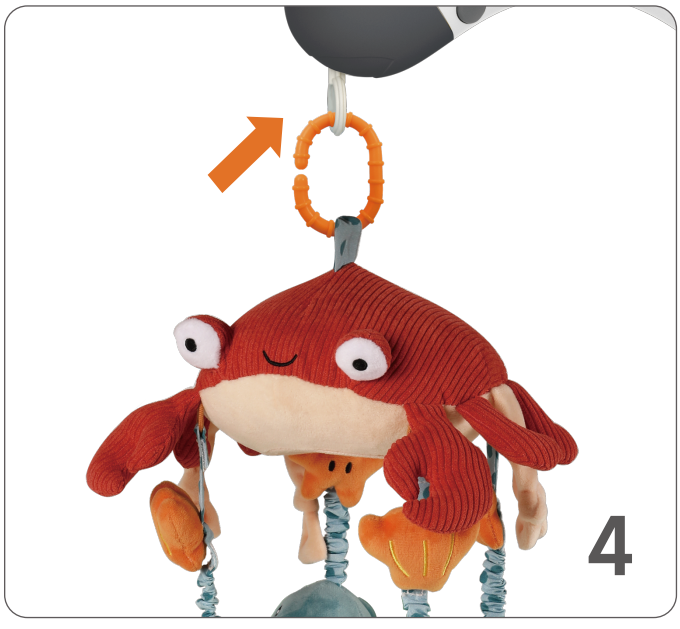

Accessories installation / 挂件安装

TM175
TM175-B
TM177
TM177-B

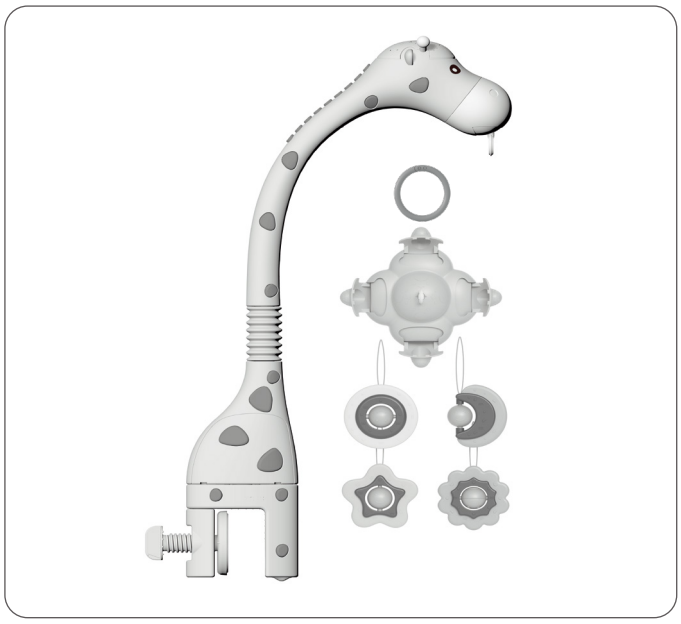

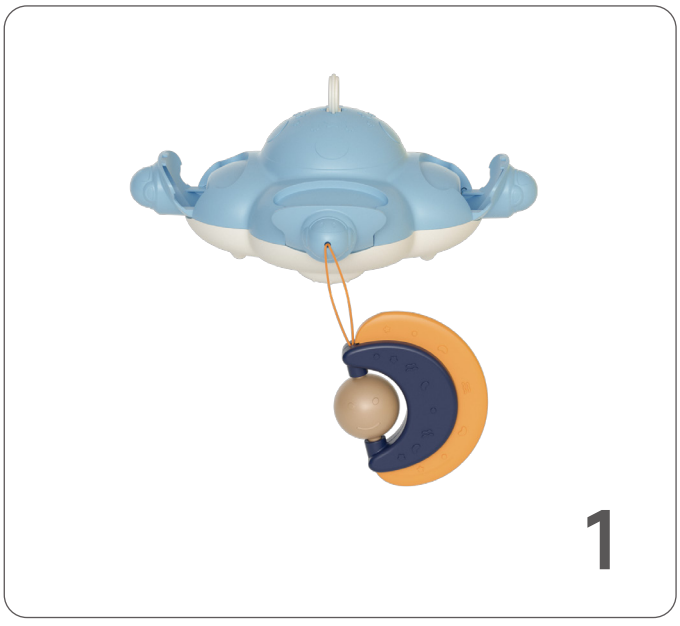

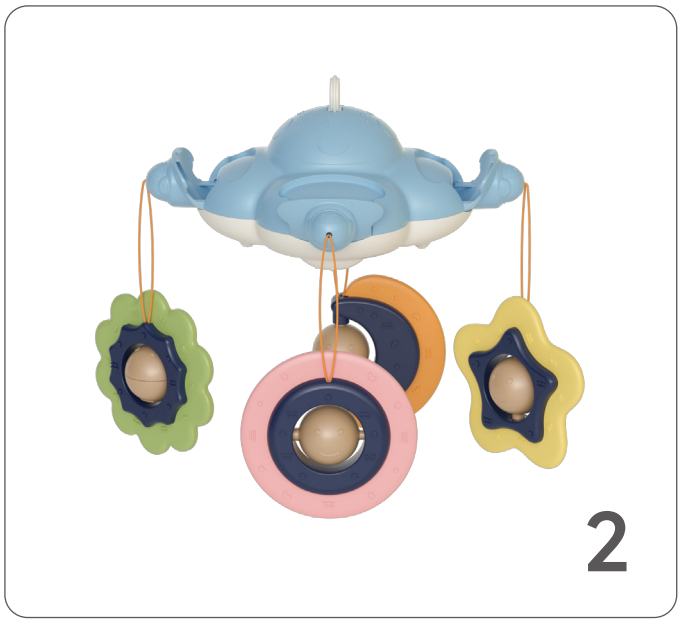

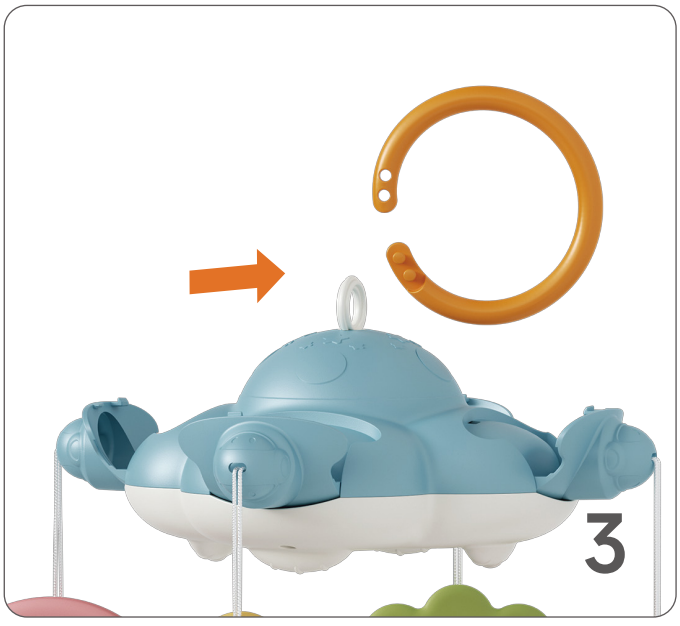

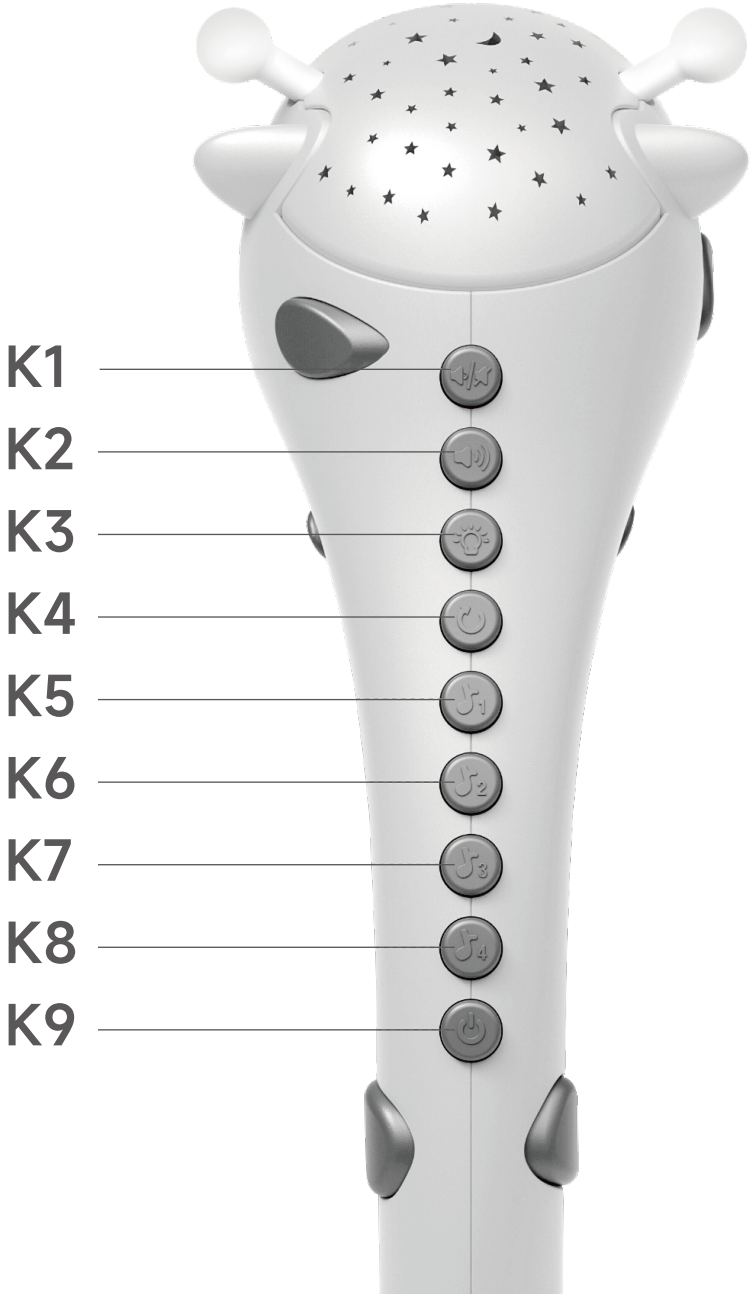
K1
K2
K3
K4
K5
K6
K7
K8
K9

C1
C2
C3
C4
C5
C6
C7
C8
KIDS
TUMAMA

English

Turn down the volume / Mute (Button K1 / C7)
Short press: Turn down
Long press: Mute

Turn up the volume (Button K2 / C8)

Light setting (Button K3 / C4)
Cycle modes
- Mode 1: Colorful & Fast (Default)
- Mode 2: Colorful & Slow
- Mode 3: Yellow
- Mode 4: Blue
- Mode 5: Green
- Mode 6: Red
- Mode 7: Turn off
- Long press: Mode 1

Rotation setting (Button K4 / C2)
On, Off (Default)

Music mode 1 (Button K5)
Short press: Next music
Long press: Pause

Music mode 2 (Button K6)
Short press: Next music
Long press: Pause

Music mode 3 (Button K7)
Short press: Next music
Long press: Pause

Normal Version (TM17x)
Music mode 4 (Button K8)
Short press: Next music
Long press: Pause

Bluetooth version (TM17x-B)

Bluetooth setting (Button K8)

Support devices: Notebooks, Mobile Phones, Tablets, etc.

Pairing

Press button K8 to enter into pairing mode.
Use the device to search this product and connect.
Search Name: T.K. Crib Mobile

Paired Successfully

When the device playing music, this product acts as a speaker.
Button K8: Disconnect

Pairing Failed

Pairing failed twice or not connected for more than 1 minute, automatically exit the pairing mode.

Music mode / Bluetooth (Button C3)

Music mode 1 → Music mode 2→ Music mode 3 → Bluetooth Connect / Disconnect

Music mode (Button C3)

Turn on, Turn off (Button K9 / C1)

Previous music (Button C5)

Next music (Button C6)

Presentation mode:

After installing battery, press according to the priority of:
K9 → K1 → K2 → K3 → K4→ K5 → K6 → K7 → K8

Power saving:

If no operation within 5 minutes, the device will enter into sleep mode automatically, press any buttons to activate it.

If no operation within 25 minutes,
the device will turn off automatically.
(can not use remote control to turn on,
only Button K9 can turn on.)

WARNING

- From birth to 5 months.
- The toy is intended to be assembled by adult.
- To be used under the direct supervision of an adult.
- Possible entanglement injury. Keep out of baby's reach. Remove mobile from crib or playpen when baby begins to push up on hands and knees.
- Attach this toy out of the reach of the child. To prevent possible injury by entanglement, remove this toy when the child starts trying to get up on its hands and knees in a crawling position.
- Remove the cord loop before giving the rattle toys to a child - finger injury hazard.
- A crib mobile is intended for visual stimulation and is not intended to be grasped by the child.
- If attached to the crib or playpen, remove when baby begins to push up on hands and knees.

- Always attach all provided fasteners (strings, straps, clamps, etc.) tightly to a crib or playpen according to the instructions. Check frequently.
- Do not add additional strings or straps to attach to a crib or playpen.
- Keep away from ignition sources.

中文简体

音量减少/静音（按键K1、C7）
短按：音量减少
长按：静音

音量增加（按键K2、C8）

灯光设置（按键K3、C4）
循环模式
模式1：快速多彩循环（默认）
模式2：慢速多彩循环
模式3：黄灯
模式4：蓝灯
模式5：绿灯
模式6：红灯
模式7：关灯
长按：模式1

旋转设置（按键K4、C2）
开启、关闭（默认）

音乐模式1（按键K5）
短按：下一首音乐
长按：暂停

音乐模式2（按键K6）
短按：下一首
长按：暂停

音乐模式3（按键K7）
短按：下一首
长按：暂停

普通版本（TM17x）
音乐模式4（按键K8）
短按：下一首
长按：暂停

蓝牙版本（TM17x-B）
蓝牙设置（按键K8）
支持设备：笔记本、手机、平板电脑等。

配对

按键K8进入配对模式；
使用设备搜索本产品并连接；
搜索名称：T.K. Crib Mobile

配对成功

设备播放音乐时，本产品作为扬声器。
按键K8：断开连接

配对失败

连续两次配对失败或超1分钟未连接，自动退出配对模式。

切换音乐模式 / 蓝牙连接（按键C3）
音乐模式1 → 音乐模式2 → 音乐模式3 → 蓝牙连接 / 断开

切换音乐模式（按键C3）

开机、关机（按键K9、C1）

上一首（按键C5）

下一首（按键C6）

展示模式：
安装电池后，按顺序依次按：K9 → K1 → K2 → K3 → K4→ K5 → K6 → K7 → K8

节电功能：
5分钟没进行任何操作，设备自动休眠，任何按键激活。
30分钟没进行任何操作，设备自动关机。
（遥控器不可开机，只能使用K9开机）

警告

- 当婴儿开始用手或膝支撑站立时，如果不移去玩具，可能发生缠结或勒死的伤害！
- 包装部分不是玩具，请勿让儿童拿去玩耍以免发生危险！
- 玩具必须在成人的直接监护下使用，并由成年人从包装内取出再交给儿童使用！
- 请勿让儿童玩耍解体，破损，变形的玩具，以免造成误吞，窒息等伤害事故！
- 电池的安装及更换仅供成人操作。
- 切勿近火！

玩具安装指导说明：

- 童床悬挂玩具不是给儿童握在手中的；
- 假如悬挂玩具连接在童床或游戏围栏上，当婴儿开始用手和膝盖撑着站立

起来时，应移开；

●按说明书要求，应将提供的紧固件(绳、带、夹具等)牢固地连接在童床或游戏围栏上，并经常检查；

●不应将其他的绳或带连接在童床或游戏围栏上。

有害物质声明

根据《电子电气有害物质限制使用管理办法》，以下列出了本产品中有害物质或元素的名称及含量。

产品中有害物质的名称及含量

部件名称	有害物质					
	铅（Pb）	汞（Hg）	镉（Cd）	六价铬（CR（VI））	多溴联苯（PBB）	多溴二苯醚（PBDE）
塑胶件	○	○	○	○	○	○
电路板组件	×	○	○	○	○	○
五金件	×	○	○	○	○	○
布、绳等附件	○	○	○	○	○	○

本表格依据SJ/T 11364 的规定编制。

○：表示该有害物质在该物件所有材料中的含量均在GB/T 26572规定的限量要求以下。

×：表示该有害物质至少在该部件的某一均质材料中的含量超出GB/T 26572 规定的限量要求。但上表中，标有“×”的所有部件都符合欧盟RoHS法规“欧洲议会和欧盟理事会2003年1月27日关于电子电气设备中限制使用某些有毒有害物质的2002/95/EC号指令”。

注：环保使用期限的参考标取决于产品正常工作的温度和湿度等条件。

We'd like to hear from you!

Shall you have any suggestion to our product,
please let us know.
Email: support@tumama-kids.com
Site: http://tumama-kids.com

Tumama Kids

Tumama Kids

Baby Growth accompanied with
curiosity and imagination!

(C)Tumama Kids Care (ShenZhen) Company Limited
All Rights Reserved